ÜBERSICHT

CAMOZZI
Automation

KOMPONENTEN UND SYSTEME FÜR DIE VERPACKUNGSINDUSTRIE

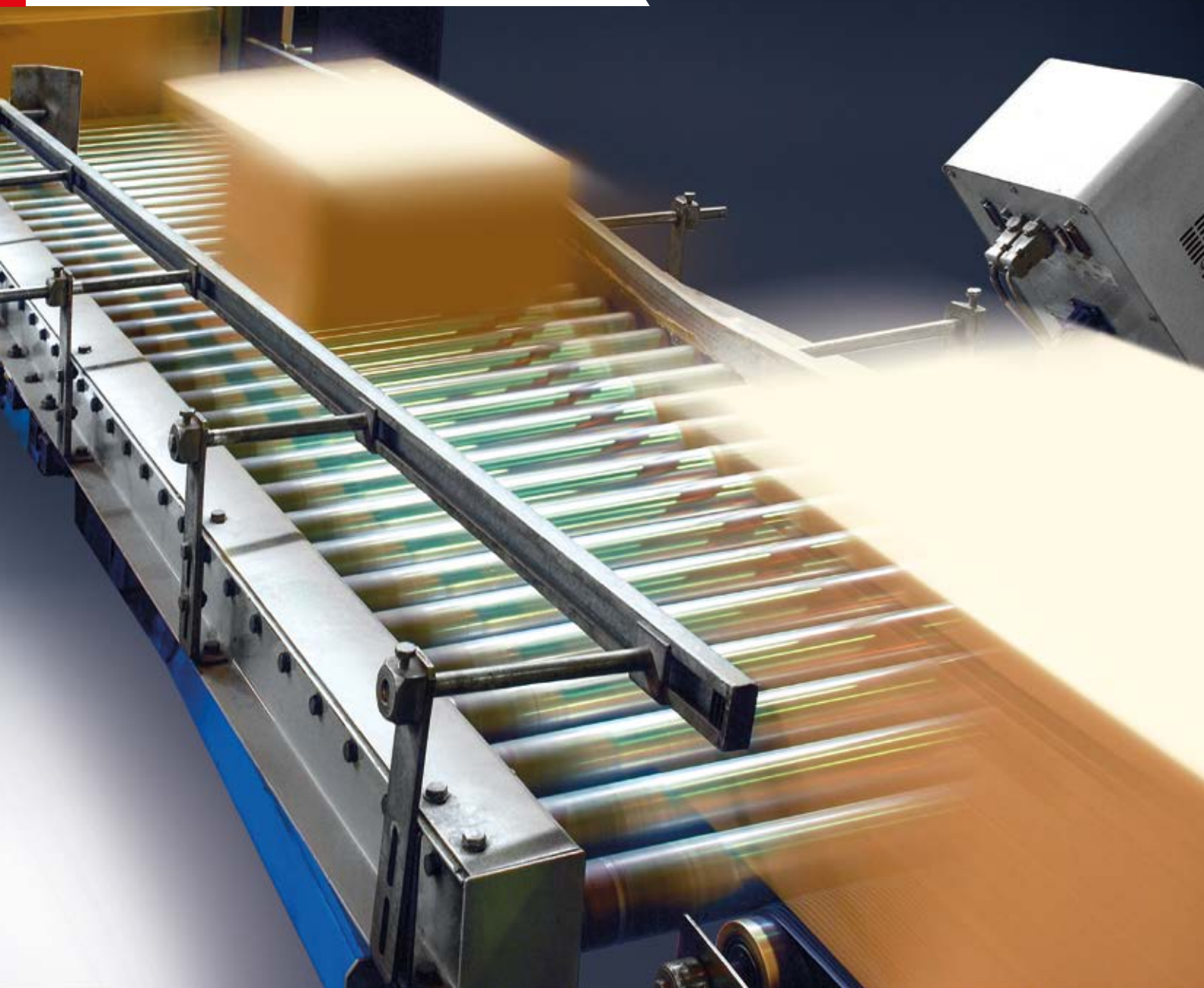

KOMPONENTEN UND LÖSUNGEN FÜR DIE AUTOMATION

Camozzi Automation bietet eine große **Auswahl an Komponenten, Systemen und Technologien für die industrielle Automation**, die Steuerung von flüssigen und gasförmigen Medien sowie für Anwendungsgebiete im Bereich Transportation und Life Science. Entwicklung und Design von Camozzi Automation ermöglicht unseren Kunden einen echten Mehrwert durch **leistungsstarke und nachhaltige Produkte**.

Unsere Mission ist es, Sie bei der Entwicklung von **innovativen und intelligenten Produktionskonzepten** zu unterstützen, bei denen Energieeffizienz, die Umwelt und der Mensch im Mittelpunkt stehen. Wir setzen auf fortschrittliche Technologien und digitalisierte Lösungen wie **künstliche Intelligenz** (AI), **die lernende Maschine** und **IoT** zur Optimierung von Produktionsprozessen.

Diese Technologien ermöglichen es uns, Systeme wie vorbeugende **Wartung einzusetzen** – dabei werden Daten automatisch analysiert und „lernende"

Algorithmen für Überwachung und vorbeugende Wartung genutzt. Betriebszustände werden konzipiert und **simuliert und so die schnelle Reaktion**, im wirklichen Betrieb sichergestellt. Roboter-Systeme für die Erhöhung von **Effizienz und optimale Kostensenkung** sowie additive Produktionsverfahren zur Prototypen-Fertigung.

Unser Ziel ist es, eng mit den Kunden zusammenzuarbeiten, dauerhafte Beziehungen aufzubauen für eine gemeinsame Zukunft.

BRANCHEN

Industrial Automation

- Verpackung
- Lebensmittel & Getränke
- Kunststoff & Gummi
- Automobilindustrie
- Elektronische Systeme
- Textilmaschinen
- Handling & Robotik
- Druck & Papier
- Holzbearbeitung

Life Science

- Medizintechnik
- Biotechnologie

Transportation

- Lkw & Anhänger
- Stadt- und Reisebus
- Off Highway
- Pkw & leichte Nutzfahrzeuge
  Schienenfahrzeuge

TECHNIK UND ERFAHRUNG ZUR OPTIMIERUNG VON LEISTUNG, SICHERHEIT UND ENERGIEEFFIZIENZ

Verpackungsmaschinen gehören für Automatisierungsingenieure zu den dynamischsten Herausforderungen.

Industrielles Verpacken erfordert **hochtechnologische**, **effiziente und flexible Lösungen** für kundenspezifische und auf die jeweilige Aufgabe zugeschnittene Anlagen. Camozzi Automation bietet für diese Herausforderung einen **Komplettservice** an. Dabei erarbeiten wir in enger Zusammenarbeit mit unseren Kunden Lösungen und Anwendungen, die die **Effizienz der Produktionsprozesse** steigern.

Camozzi Automation verfügt über **langjährige Erfahrungen** im Bereich der Automatisierung, verbunden mit dem Verständnis für unterschiedlichste Technologien in der **Antriebs- und Fluidtechnik**. Daraus entwickeln wir **leistungsstarke**, **effiziente und anpassungsfähige Lösungen**, die unseren Kunden einen Wettbewerbsvorteil schaffen.

Branchen und Anwendungen

VORTEILE

- Optimierung des Produktionsprozesses
- Leistungssteigerung
- Maximale Produktivität und Zuverlässigkeit
- Maßgeschneiderte Lösungen für jede Produktionsphase
- Systemlösungen für Smart Industrial Automation

KOMPONENTEN UND INTEGRIERTE SYSTEME FÜR JEDE PRODUKTIONSPHASE

1 VERARBEITUNG & PRIMÄRVERPACKUNG

Die unterschiedlichen Produktionsabläufe und Betriebsbedingungen erfordern verschiedene Lösungsansätze. Die erste Phase des Prozesses, die Primärverpackung, ist die sensibelste, da der direkte Kontakt mit dem Produkt (z. B. Lebensmittel, Pharmazeutika oder Kosmetik) Lösungen erfordert, die jede Form der Kontamination vermeiden. Zudem muss maximale Zuverlässigkeit und Flexibilität gewährleistet sein, um unterschiedlichste Produkte zu verarbeiten, ohne die Gesamteffizienz der Anlage (OEE) zu verringern.

- Primäres Verpacken
- Abfüllen und Eindosen
- Formen, Füllen, Verschließen
- Reinigen

2 SEKUNDÄRVERPACKUNG

Die zweite Phase ist die Sekundärverpackung. Ohne direkten Kontakt mit dem Produkt werden mehrere Primärverpackungen umhüllt oder kartoniert. Danach wird die Verpackung verschlossen, etikettiert und zum nächsten Prozess-Schritt befördert. Die Sekundärverpackung erfordert sehr schnelle Produktionsabläufe. Entsprechend hoch sind die Anforderungen an die Komponenten in Bezug auf Zuverlässigkeit, Effizienz und Robustheit.

- Kartonaufrichten
- Verpacken
- Verschließen
- Etikettieren

3 TERTIÄRVERPACKUNG

In der dritten Phase, der Tertiärverpackung, werden zwei oder mehrere Primär- und/oder Sekundärverpackungen zu Pack-Einheiten für sicheres Handling zusammengeführt und erleichtern auf diese Weise die weiteren Logistikaufgaben.
In diesem Bereich sind große Maschinen zum Folieren, Palettisieren, Etikettieren und Kartonieren im Einsatz, die mit geringerer Geschwindigkeit aber größeren Lasten arbeiten. Hierfür sind robuste und energieeffiziente Lösungen gefordert.

- Verpacken
- Palettieren
- Etikettieren
- Kartonieren
- Folieren

TECHNOLOGIE FÜR STEUERUNG UND HANDLING IM GESAMTEN PRODUKTIONSPROZESS

Die Stationen einer Verpackungslinie haben unterschiedliche Aufgaben. Diese können mit **pneumatischen oder elektromechanischen Lösungen** oder durch **Integration beider Technologien** erfüllt werden.

Die Pneumatik ist in Verpackungsmaschinen aufgrund ihrer **kompakten**, **leichten Bauweise** und der **Sauberkeit** im Betrieb weitverbreitet. Ergänzend werden elektromechanische Antriebe aufgrund ihrer **hohen Geschwindigkeit**, schnellen Beschleunigung und **präzisen Positionierung** eingesetzt.

Im Bereich der Standardkomponenten bietet Camozzi ein breites Sortiment an robusten, zuverlässigen und effizienten Produkten, die für den Einsatz in den **komplexesten Systemen** und **anspruchsvollen Umgebungen** geeignet sind.

Darüber hinaus entwickeln wir für alle Phasen des Verpackungsprozess **Lösungen und integrierte Systeme**, die für höchste Zuverlässigkeit, Produktivität und Flexibilität stehen.

VERARBEITUNG UND PRIMÄRVERPACKUNG

Systeme zur Fluidsteuerung, Edelstahlkomponenten

SEKUNDÄRVERPACKUNG

Druckluftzylinder, ISO und miniaturisiert, Ventilinseln, Feldbus und Ethernet

TERTIÄRVERPACKUNG

Pneumatische und elektrische Achsen und Zylinder, Handlingkomponenten

VERPACKUNGSLINIEN

Es gibt kritische Merkmale, die allen Verpackungslinien gemeinsam sind, unabhängig davon, ob sie Chemikalien, pharmazeutische Produkte, Körperpflegeprodukte oder Lebensmittel verpacken.

Neben ihrer Grundfunktion, das **Produkt während der Produktion, der Lagerung und des Transports zu schützen**, ist die Verpackung

Elektromagnetventile

Modulare Wartungseinheiten

Edelstahlverschraubungen

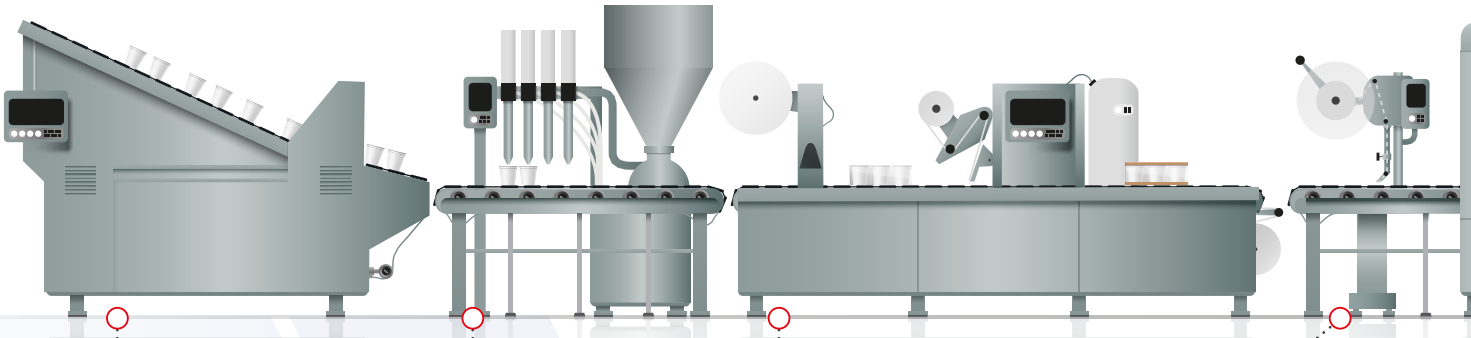

PRIMÄRVERPACKUNG

01 Transportieren

02 Abfüllen

SEKUNDÄRVERPACKUNG

03 Versiegeln

04 Etikettieren

Ventilinsel

Edelstahlzylinder

Feldbus-Modul

auch ein wertvolles Marketinginstrument. Sie kann die Aufmerksamkeit der Kunden auf sich lenken und das **Produkt vom Wettbewerb abheben**. Verpackungsmaschinen spielen daher nicht nur eine wichtige Rolle für die Leistung und Wirtschaftlichkeit von Produktionsprozessen, sondern können den Herstellern auch einen **Vorsprung im Markt** verschaffen.

Die Automatisierung muss sich also an die Besonderheiten jeder Produktionsphase anpassen, das **Risiko von Verunreinigungen verringern** und gleichzeitig die Produktivität, Flexibilität, Zuverlässigkeit und Präzision der Verpackungsmaschinen erhöhen.

Minizylinder

Führungseinheiten

Parallelgreifer

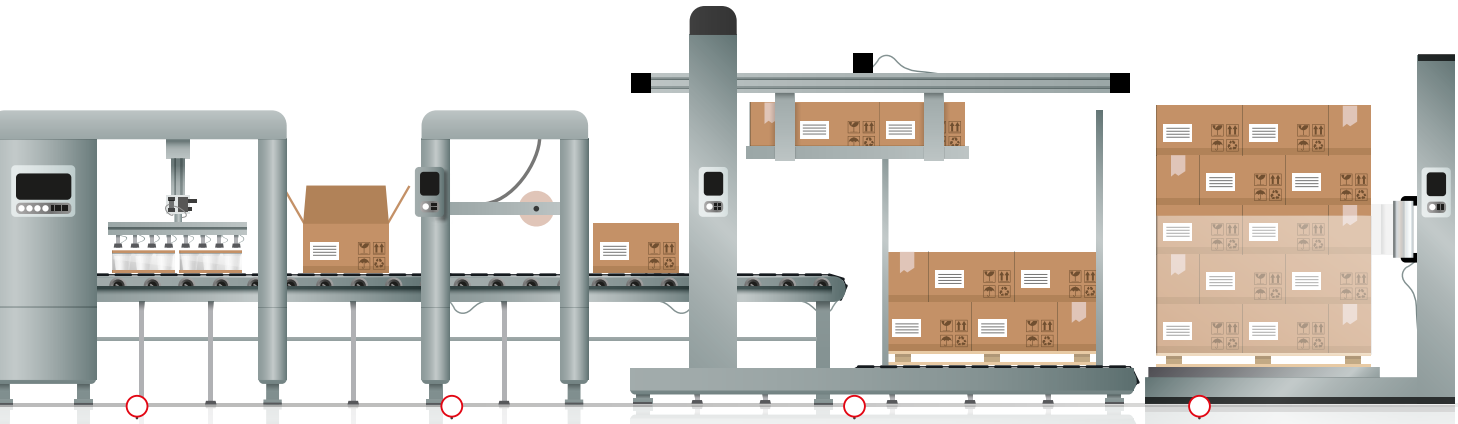

TERTIÄRVERPACKUNG

05 Kartonieren

06 Verschließen

07 Pallettisieren

08 Folienverpacken

Proportionaldruckregler

Elektrische Achsen und Zylinder

Kompaktzylinder

TECHNOLOGIEN ZUR EFFIZIENZSTEIGERUNG

PNEUMATIK

- Antriebe
- Ventile/Magnetventile
- Wartungsgeräte
- Verschraubungen
- Vakuumkomponenten

PROPORTIONAL

- Ventile/Magnetventile
- Servoventile
- Regler

ELEKTRIK

- Zylinder
- Linearantriebe
- Antriebsverstärker
- Motoren
- Servomotoren

Wir analysieren das **spezifische Anwendungsgebiet** und **entwickeln die am besten** geeignete Lösung aus pneumatischer, elektrischer oder proportional technischer Technologie. Diese Vorgehensweise erfordert **große Erfahrung** – sowohl an technologischen Aspektender eingesetzten Technologien und Komponenten, als auch für die funktionalen Anforderungen **der jeweiligen Aufgabenstellung**.

Der Wettbewerbsvorteil, den Camozzi Automation für seine Kunden bietet, liegt in der Kompetenz, all diese Technologien, wo gefordert, nutzen zu können sowie auf diese Weise Bewegungsabläufe und Leistung jeder **industriellen Anwendung zu optimieren**.

UNSERE TECHNOLOGIEVISION

DIGITALISIERUNG

Systeme und Lösungen aus intelligenten Komponenten mit integrierten Algorithmen zur Datenanalyse

UMWELT-BEWUSSEIN

Sichere, energieeffiziente Komponenten und Systeme mit umweltverträglichen Werkstoffen und Produktionsprozessen

MASSGESCHNEIDERTE LÖSUNGEN FÜR JEDEN BEDARF

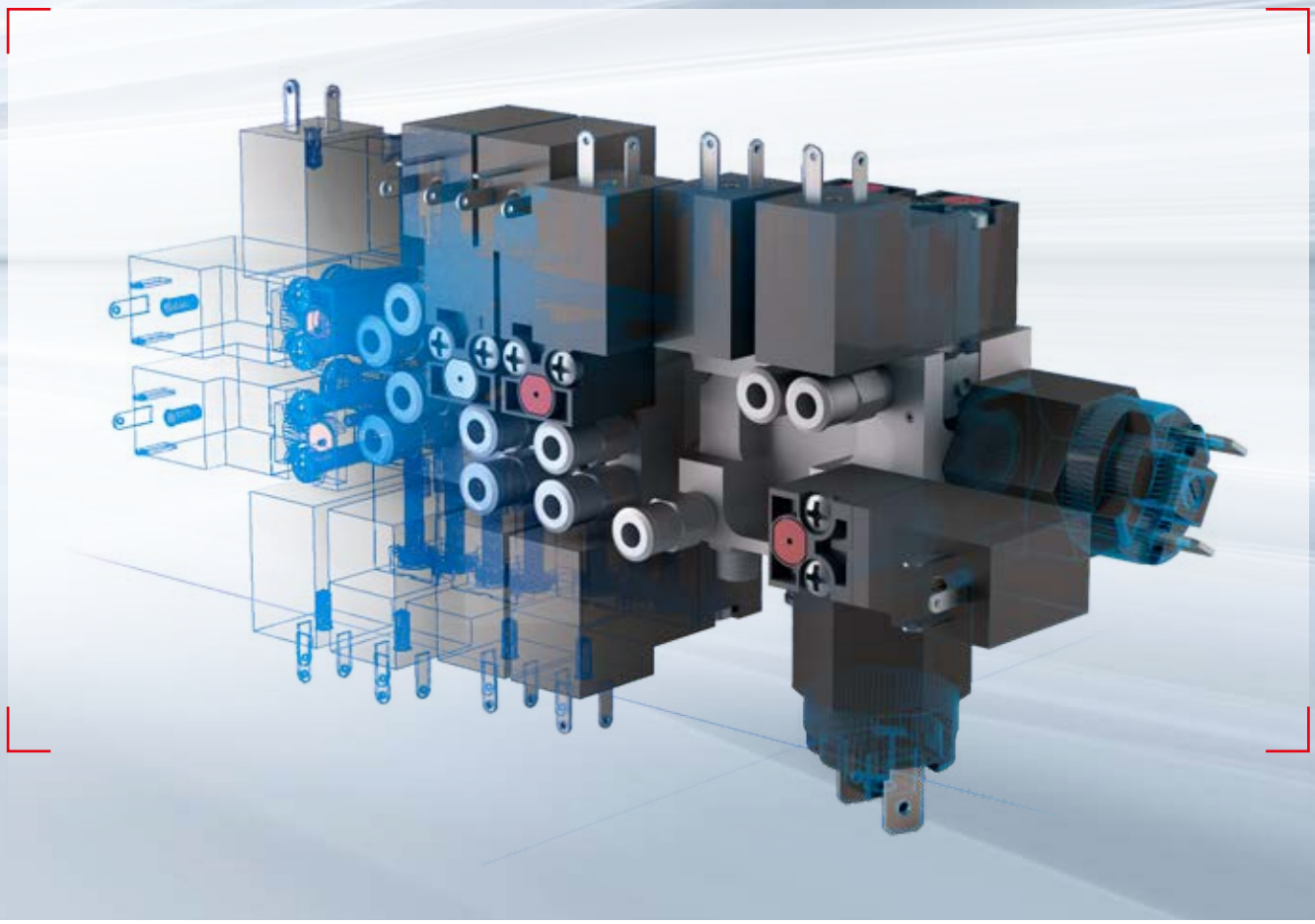

Camozzi Automation bietet **kundenspezifische Lösungen, die unseren Geschäftspartnern** schnellere time-to-market, hohe Effizienz und Zuverlässigkeit ihrer Maschinen und Anlagen bieten. Durch unsere über viele Jahre gewonnene Erfahrung sind wir in der Lage, unseren Kunden von der Konzeptionierung einer Lösung bis zu deren Einsatz zu begleiten – immer unter Berücksichtigung von **projektbezogenen Grenzen**, Vorschriften, technischen Anforderungen und terminlichen Vorgaben.

Miniaturisierung und enge Einbauräume mit Blick auf die Umweltverträglichkeit sind weitere Schlüsselaspekte bei der Produktion. Fortschrittliche Entwicklungsmethoden wie **Modellieren**, **Simulation und virtuelle Realität**, ermöglichen uns, mechanische und digitale Technologien für Komponenten und Systeme einzusetzen, bei denen **Produktivität und Flexibilität der Maschinen**, Datenerfassung für die vorbeugende Wartung sowie die Überwachung von Produktionsdaten und Energieverbrauch **im Mittelpunkt stehen**.

VORTEILE

- **Flexibilität und Produktivität**
- **Lösungen für jede Anwendung**
- **Optimierung des Antriebssystems**

Kontakt

D

Camozzi Automation GmbH
Porschestraße 1
D-73095 Albershausen
Tel. +49 7161 91010-0
info@camozzi.de
www.camozzi.de

A

Camozzi Automation GmbH
Löfflerweg 18
A-6060 Hall in Tirol
Tel. +43 5223 52888-0
info@camozzi.at
www.camozzi.at

MIX COMUNICAZIONE - MI

93-1500-00D016 04/2023

CAMOZZI
Automation

A Camozzi Group Company
www.camozzi.com